УПВХ
МУФТИ &
РЕЗЬБОВЫЕ ФИТИНГИ

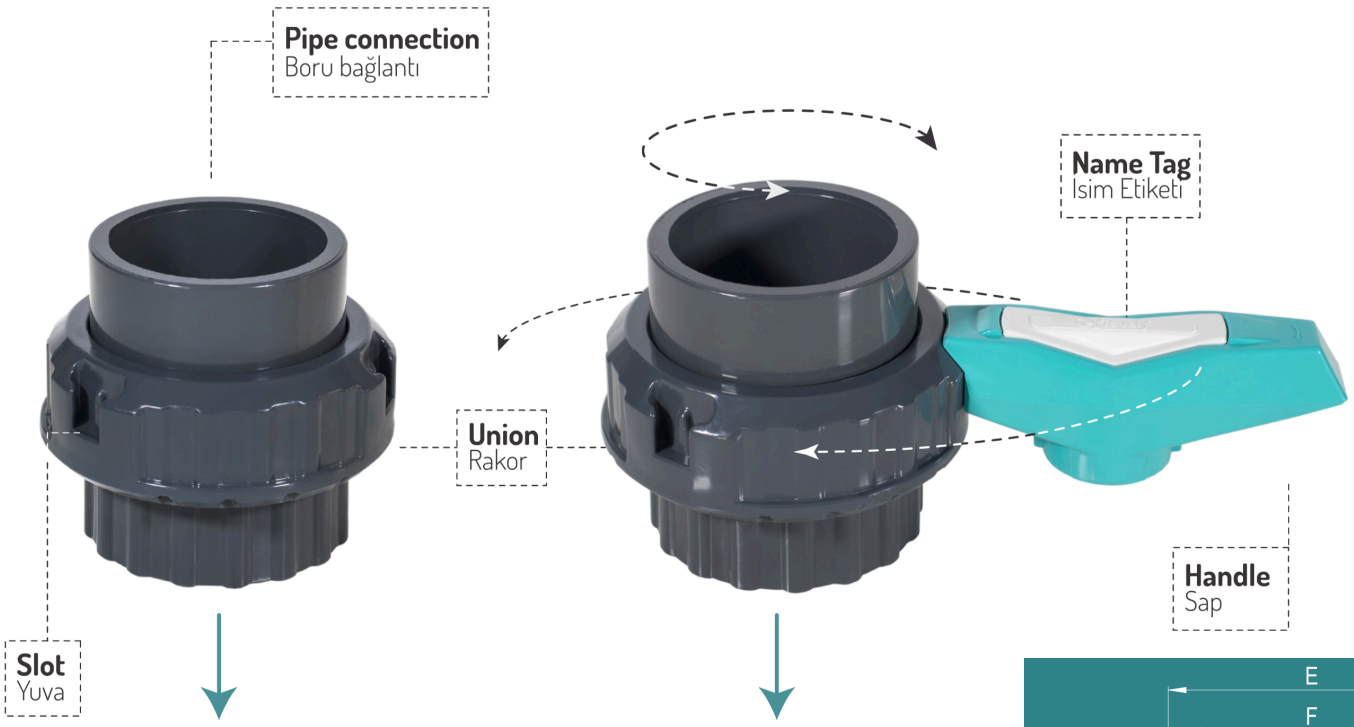

You can use the union without the handle.

Rakoru sapsız da kullanabilirsiniz.

Place the fitvalf ball valve handle to slot and turn the union by handle.

Fitvalf küresel vana sapını yuvaya yerleştirin ve rakoru sap ile döndürün.

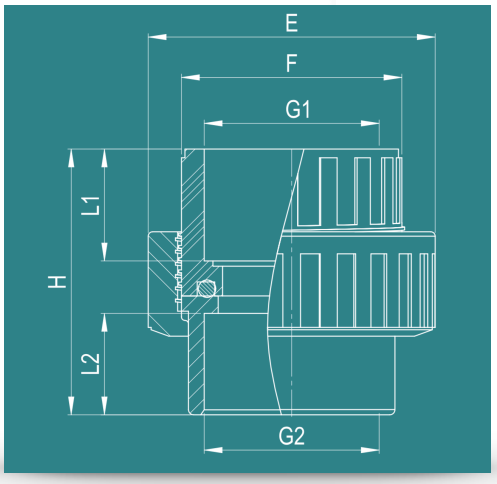

Двусторонняя Муфта

мм/дюйм	Код 1	Код 2	E	F	G1	G2	H	L1	L2	PN
20 / 1/2"	132111	132111ASTM	53	32	20 / 21,3	24 / 21,3	50	22	18	16
25 / 3/4"	132112	132112ASTM	61	38	25 /26,7	29 /26,7	56	21	23	16
32 / 1"	132113	132113ASTM	66	40	32 / 33,4	31 / 33,4	57	21	21	16
40 / 1-1/4"	132114	132114ASTM	70	50	40 / 42,2	39 / 42,2	71	29	29	16
50 / 1-1/2"	132115	132115ASTM	82	63	50 / 48.3	50 / 48.3	77	32	31	16
63 / 2"	132116	132116ASTM	105	80	63 / 60.3	58 / 60.3	92	36	37	16
75 / 2-1/2"	132117	132117ASTM	110	85	75 / 73	75 / 73	100	45	45	16
90 / 3"	132118	132118ASTM	156	110	90 / 88.9	90 / 88.9	119	52	52	16
110 / 4"	132119	132119ASTM	180	135	110 / 114.3	110 / 114.3	140	61	61	16

Nisantas Mah. H. Ulusahin Is Merk. No: 186 Konya - TURKEY

Tel.:+90 532 761 00 22 —— info@irritime.com

www.irritime.com

УПВХ МУФТИ & РЕЗЬБОВЫЕ ФИТИНГИ

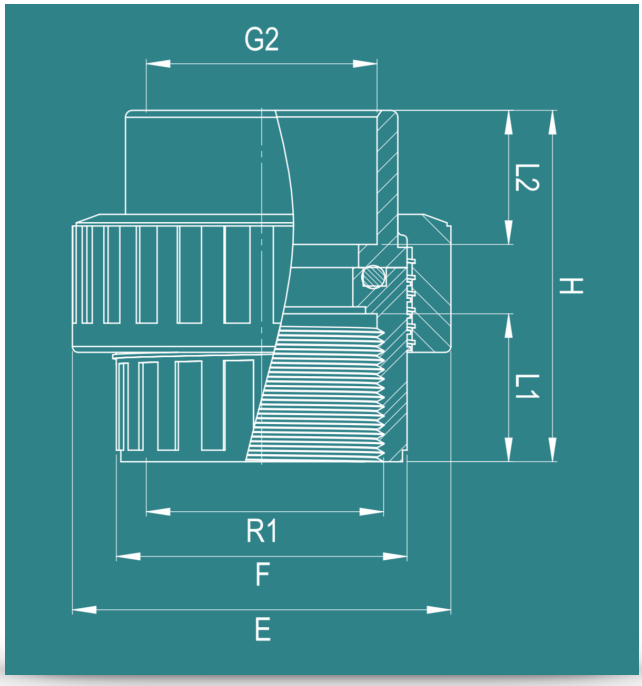

Одностороннее Резьбовое Соединение

мм/дюйм	Код 1	Код 2	E	F	R1	G2	H	L1	L2	PN
20 / 1/2"	132111T1	132111T1ASTM	53	32	1/2"	20 /21,3	50	22	18	16
25 / 3/4"	132112T1	132112T1ASTM	61	38	3/4"	25 / 26,7	56	21	23	16
32 / 1"	132113T1	132113T1ASTM	66	40	1"	32 / 33,4	57	21	21	16
40 / 1-1/4"	132114T1	132114T1ASTM	70	50	1-1/4"	40 / 42,2	71	29	29	16
50 / 1-1/2"	132115T1	132115T1ASTM	81	63	1-1/2"	50 / 48.3	77	32	31	16
63 / 2"	132116T1	132116T1ASTM	105	80	2"	63 / 60.3	92	36	37	16
75 / 2-1/2"	132117T1	132117T1ASTM	110	85	2-1/2"	75 / 73	100	45	45	16
90 / 3"	132118T1	132118T1ASTM	156	110	3"	90 / 88.9	119	52	52	16
110 / 4"	132119T1	132119T1ASTM	180	135	4"	110 / 114.3	140	61	61	16

Nisantas Mah. H. Ulusahin Is Merk. No: 186 Konya - TURKEY

Tel.:+90 532 761 00 22 —— info@irritime.com

www.irritime.com

УПВХ МУФТИ & РЕЗЬБОВЫЕ ФИТИНГИ

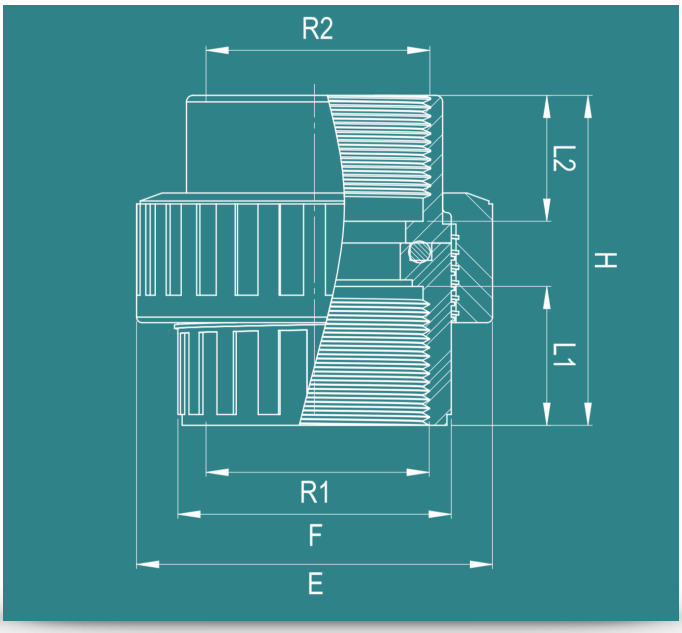

Двустороннее Резьбовое Соединение

мм/дюйм	Код 1	E	F	R1	R2	H	L1	L2	PN
1/2"	132111T	53	32	1/2"	1/2"	50	22	18	16
3/4"	132112T	61	38	3/4"	3/4"	56	21	23	16
1"	132113T	66	40	1"	1"	57	21	21	16
1-1/4"	132114T	70	50	1-1/4"	1-1/4"	71	29	29	16
1-1/2"	132115T	82	63	1-1/2"	1-1/2"	77	32	31	16
2"	132116T	105	80	2"	2"	92	36	37	16
2-1/2"	132117T	110	85	2-1/2"	2-1/2"	100	45	45	16
3"	132118T	156	110	3"	3"	119	52	52	16
4"	132119T	180	135	4"	4"	140	61	61	16

Nisantas Mah. H. Ulusahin Is Merk. No: 186 Konya - TURKEY

Tel.:+90 532 761 00 22 —— info@irritime.com

www.irritime.com

УПВХ МУФТИ & РЕЗЬБОВЫЕ ФИТИНГИ

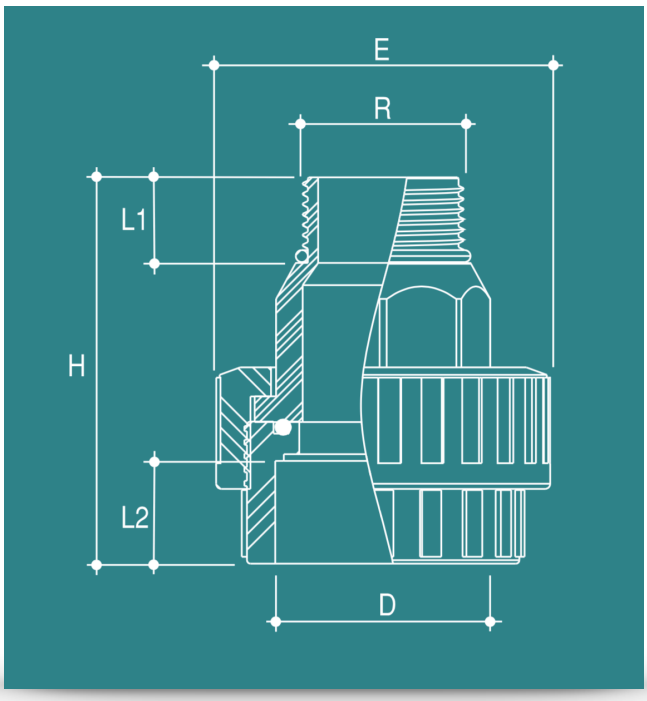

Муфта с внутренней / наружной резьбовой

R	Код 1	Код 2	d	E	G	H	R	L1	L2	PN	Коробка	Мастер
50	132121	132121ASTM	50	82	48	98	1 1/2"	25	32	16	12	D
63	132122	132122ASTM	63	93	59	122	2"	32	36	16	12	D
63	132123	132123ASTM	63-R	93	48	116	1 1/2"	25	31	16	12	D

Nisantas Mah. H. Ulusahin Is Merk. No: 186 Konya - TURKEY

Tel.:+90 532 761 00 22 —— info@irritime.com

www.irritime.com

УПВХ МУФТИ & РЕЗЬБОВЫЕ ФИТИНГИ

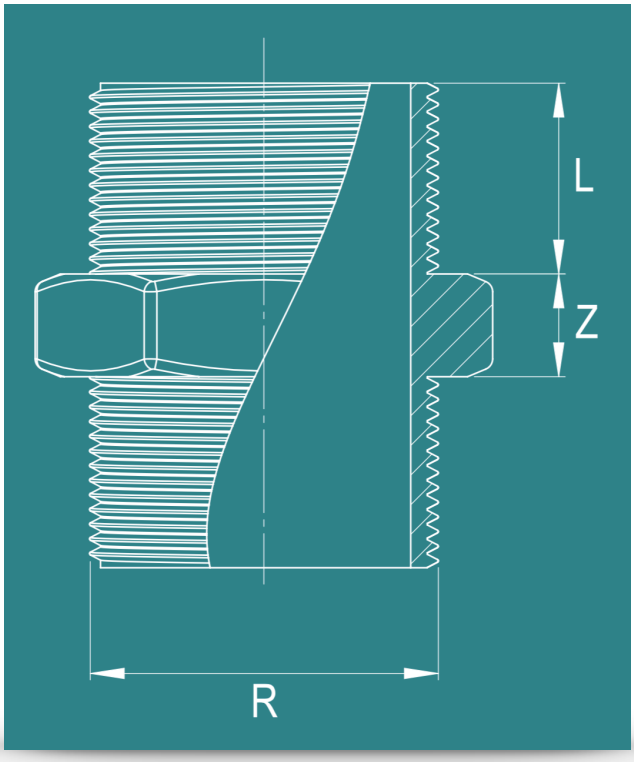

Ниппель

R	Код	L	Z	PN
1/2"	1111080	16	8	16
3/4"	1111081	18	70	16
1"	1111082	22	12	16
1 1/4"	1111083	23	14	16
1 1/2"	1111084	26	14	16
2"	1111085	21	12	16
2 1/2"	1111086	24	12	16
3"	1111087	26	14	16
4"	1111088	32	16	16
4 1/2"	1111089	44	40	16
5"	1111090	44	50	16
6"	1111091	50	50	10
7"	1111092	55	50	10

Nisantas Mah. H. Ulusahin Is Merk. No: 186 Konya - TURKEY

Tel.:+90 532 761 00 22 —— info@irritime.com

www.irritime.com

УПВХ МУФТИ & РЕЗьБОВЫЕ ФИТИНГИ

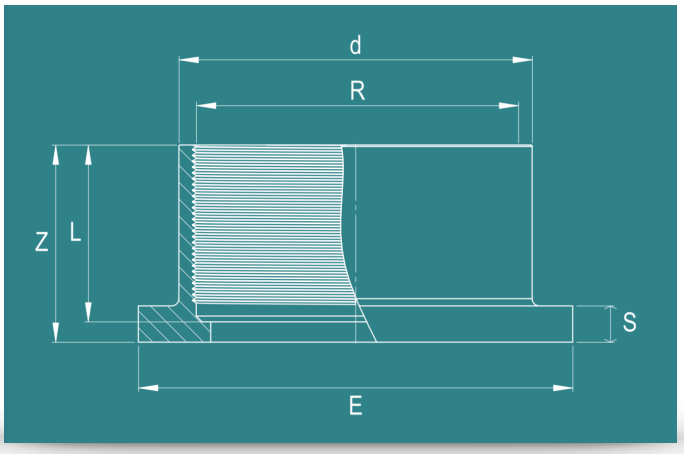

Внутренний Фланцевый Резьбовой Переходник

R	Код	d	Z	L	E	S	PN
3"	133908T	106	55	50	121	11	16
4"	133910T	130	64	69	148	11	16
4 1/2"	133911T	123	68	62	151	13	16
5"	133912T	155	81	75	187	15	16
6"	133913T	189	90	84	215	16	16
7"	133914T	223	112	105	250	25	10
8"	133915T	250	126	119	270	25	10

Nisantas Mah. H. Ulusahin Is Merk. No: 186 Konya - TURKEY

Tel.:+90 532 761 00 22 —— info@irritime.com

www.irritime.com

УПВХ МУФТИ & РЕЗЬБОВЫЕ ФИТИНГИ

irritime

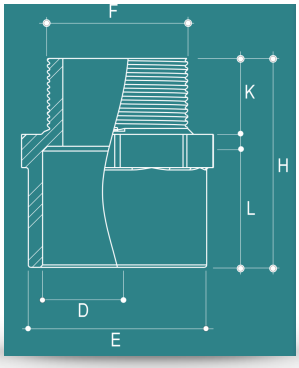

Переходной Ниппель

мм/дюйм	Код 1	Код 2	E	H	D	L	K	F	PN	Коробка	Мастер
50 / 1-1/2"	133505	133505ASTM	63	77	50 / 48.3	43	30	47	16	156	A
63 / 3"	133506	133506ASTM	75	88	63 / 60.3	51	32	59	16	116	A
75 / 2-1/2"	133507	133507ASTM	85	98	75 / 73	58	31	75	16	120	B
90 / 3"	133508	133508ASTM	100	110	90 / 88.9	73	31	86	16	75	B
110 / 4"	133509	133509ASTM	125	120	110 / 114.3	70	40	111	16	36	B

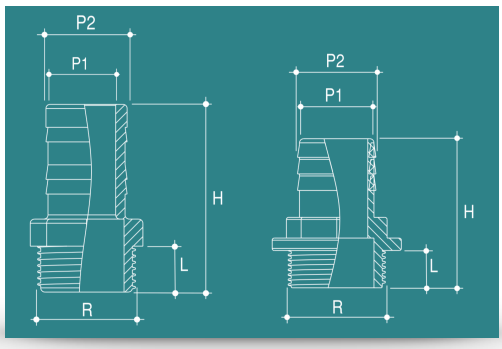

Шланговый Адаптер

D	Код 1	R	H	L	P1	P2	PN	Коробка	Мастер
38	136115	1- 1/2"	72	18	30	38	16	12	D
38	136215	1- 1/2"	91	22	30	38	16	12	D

Nisantas Mah. H. Ulusahin Is Merk. No: 186 Konya - TURKEY

Tel.:+90 532 761 00 22 —— info@irritime.com

www.irritime.com

Turkey

УПВХ МУФТИ & РЕЗЬБОВЫЕ ФИТИНГИ

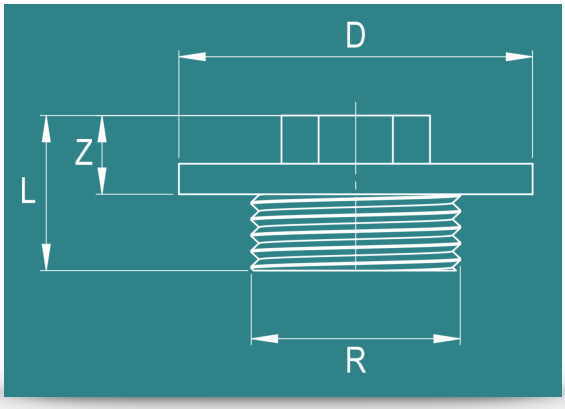

Заглушка с Наружной Резьбой

R	Код	D	L	Z	PN
2 1/2"	133722	75	29	12	16
3"	133723	90	33	16	16
4"	133724	110	43	17	16

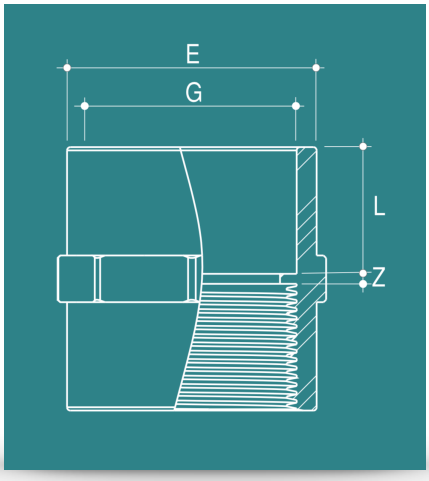

Адаптер с Внутренней Резьбой.

мм/дюйм	Код 1	Код 2	E	G	L	Z	PN	Коробка	Мастер
50 / 1-1/2"	133405	133405ASTM	61	50 / 48,3	28	3	16	120	A
63/ 2"	133406	133406ASTM	75	63 / 60,3	38	3	16	87	A
75 / 2-1/2"	133407	133407ASTM	89	75 / 73	44	3	16	120	B
90 / 3"	133408	133408ASTM	106	90 / 88,9	51	3	16	60	B
110 / 4"	133409	133409ASTM	129	110 / 114,3	60	4	16	44	B

Nisantas Mah. H. Ulusahin Is Merk. No: 186 Konya - TURKEY

Tel.:+90 532 761 00 22 —— info@irritime.com

www.irritime.com